KAIGO

1082020

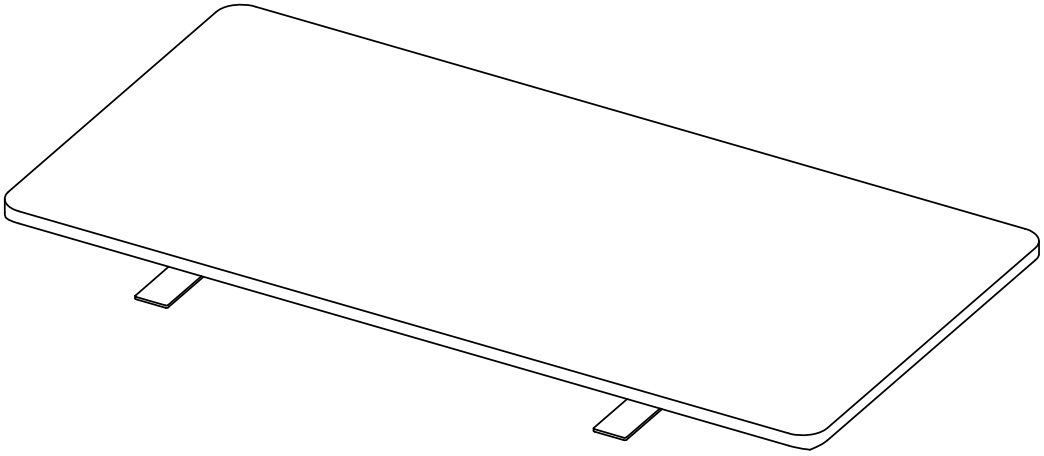

W100cm x H3cm x D55cm

MIX
Wood | Supporting responsible forestry
FSC™ C163800
FSC
www.fsc.org

Rev.: 2024.12.18

DK
Tillykke med dit nye køb.
Følg vejledningen grundigt, og få det bedste resultat når du samler produktet.
Vi anbefaler altid at alle produkter samles på et blødt underlag som et tæppe eller lignende, dette for at undgå at skade produktet under samlingen.
Produktet skal efterspændes efter en måned, og efterfølgende ved behov.
Har du spørgsmål til pleje og vedligeholdelse af produktet se da vores plejeguide på vores hjemmeside eller kontakt vores kundeservice.
Venlig hilsen, ILVA

SE
Grattis till ditt nya köp.
Följ instruktionerna noggrant och skapa det bästa resultat när du monterar din produkt.
Vi rekommenderar alltid att alla produkter monteras på ett mjukt underlag som t.ex. en matta eller liknande, för at undvika att produkten tar skada under montering.
Därvid ska produkten efterspännas efter en månad, och efterföljande vid behov.
Om du har frågor gällande skötsel och underhåll av produkten, se vår skötselguide på vår hemsida eller kontakta vår kundservice.
Med vänlig hälsning, ILVA

GB
Congratulations on your new purchase.
Follow the instructions carefully and get the best result when assembling the product.
We always recommend that all products are assembled on a soft surface such as a carpet or similar, to avoid damaging the product during assembly.
The product must be tightened again after one month, and subsequently as needed.
If you have any questions about care and maintenance of the product, please see our care and maintenance guide on our website or contact our customer service.
Kind regards, ILVA

Anbefalet / Rekommenderad / Recommended: 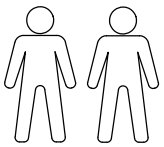

Værktøj / Verktyg / Tools

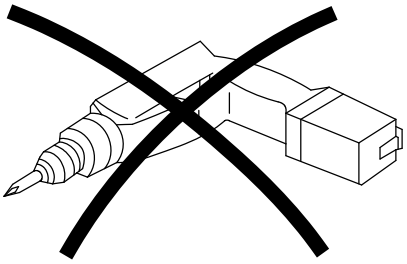

Ax6
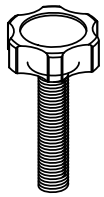
∅ 32x10.5/ ∅ 17x2,M8*50mm

Materialeliste produktdele / Materiallista produktdelar / Material list product parts

① x1	② x2
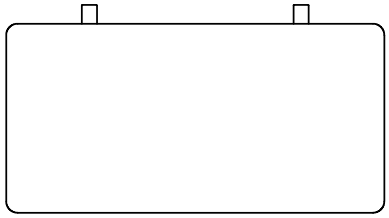	

Step 1

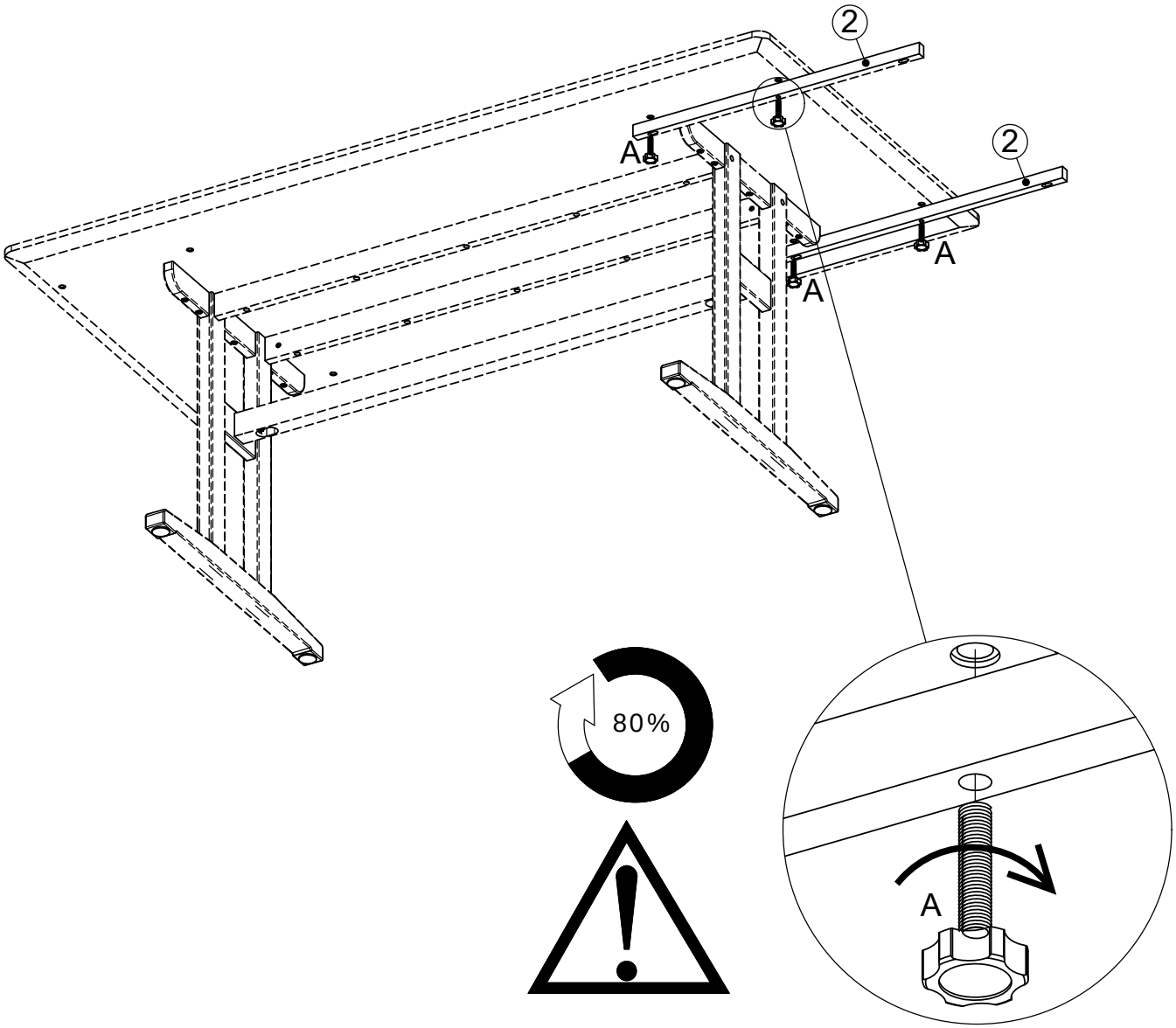

Step 2

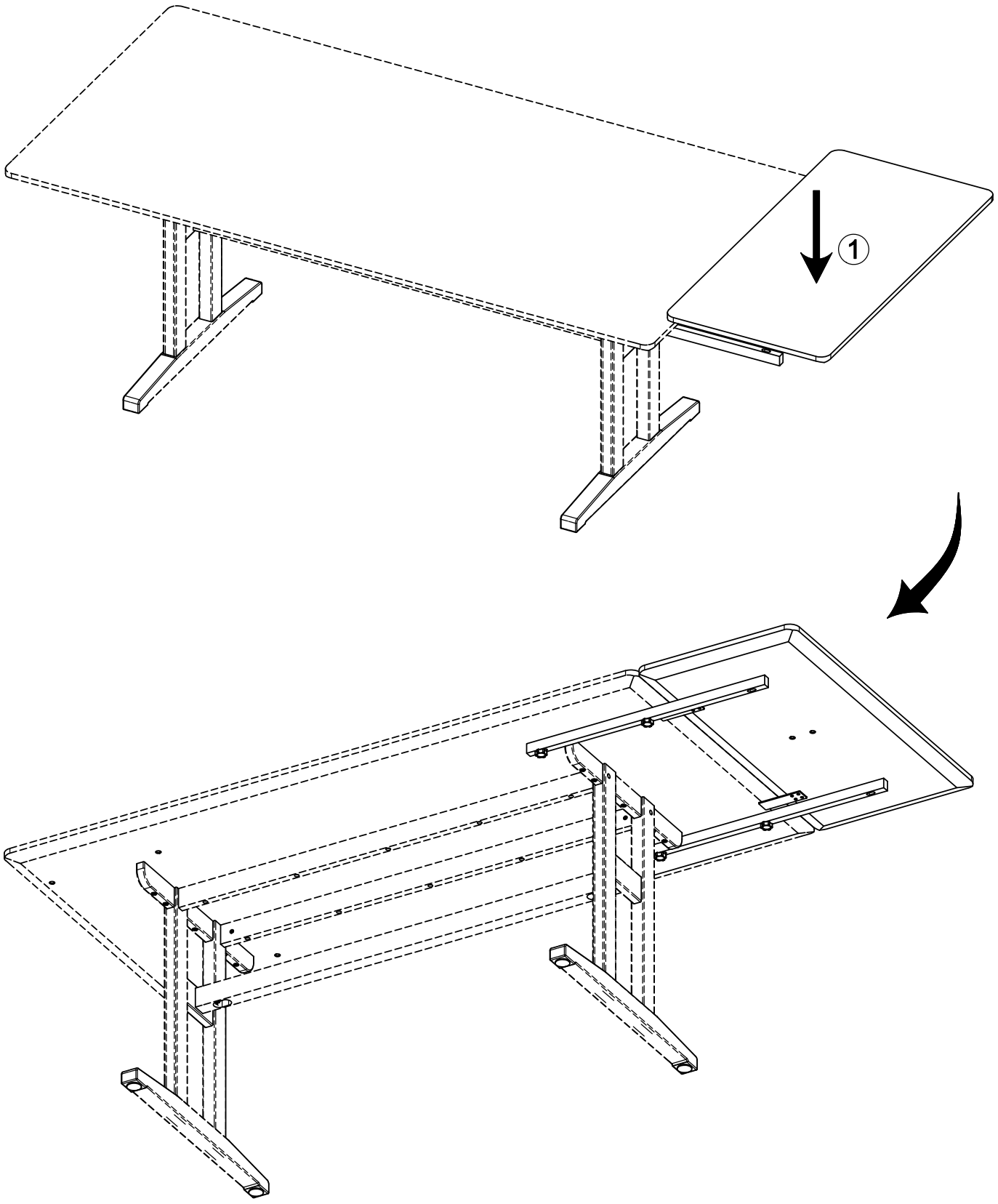

Step 3

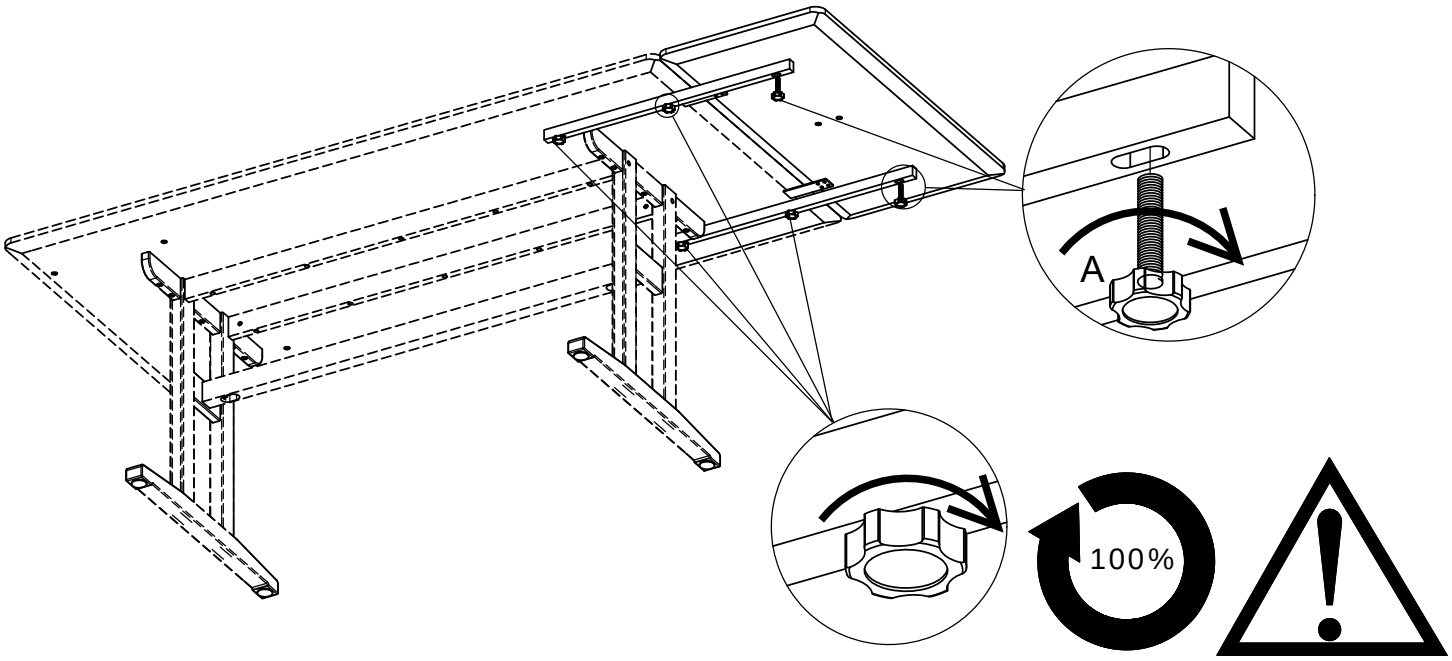

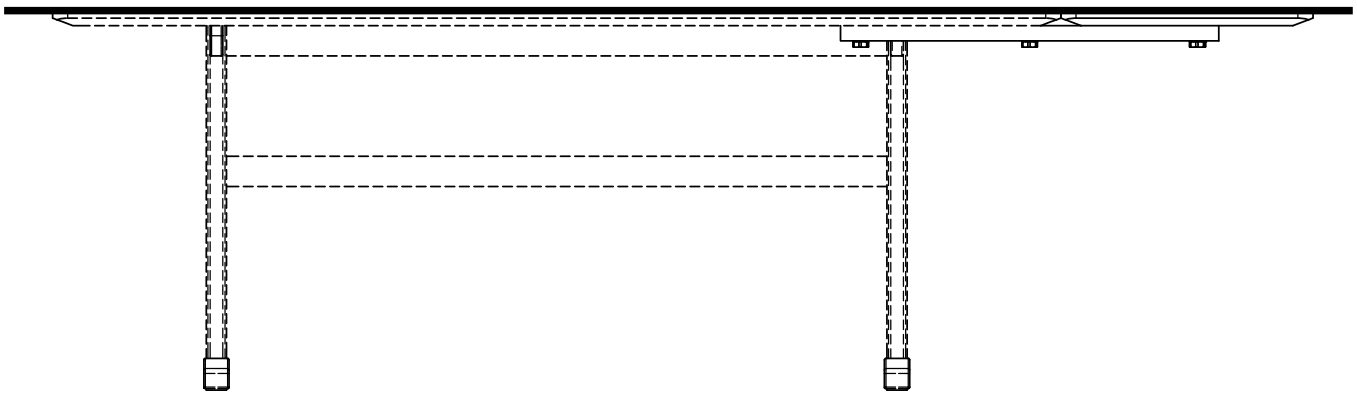

Step 4

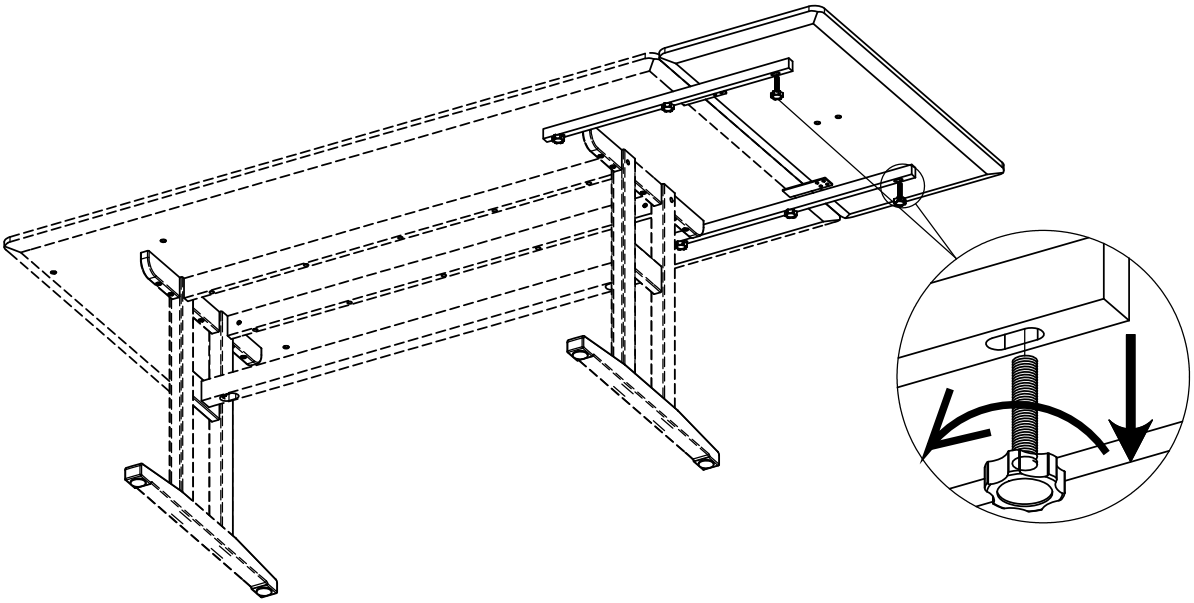

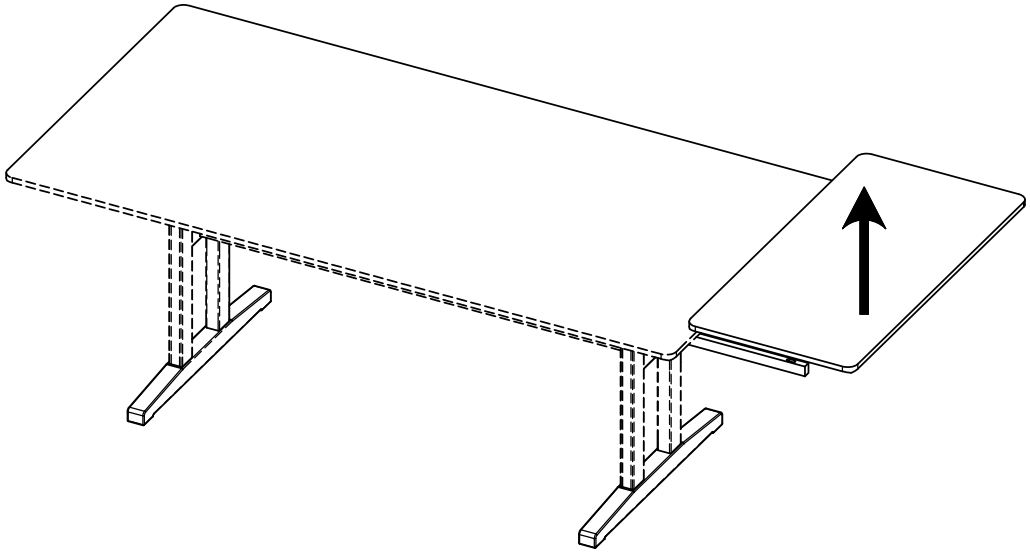

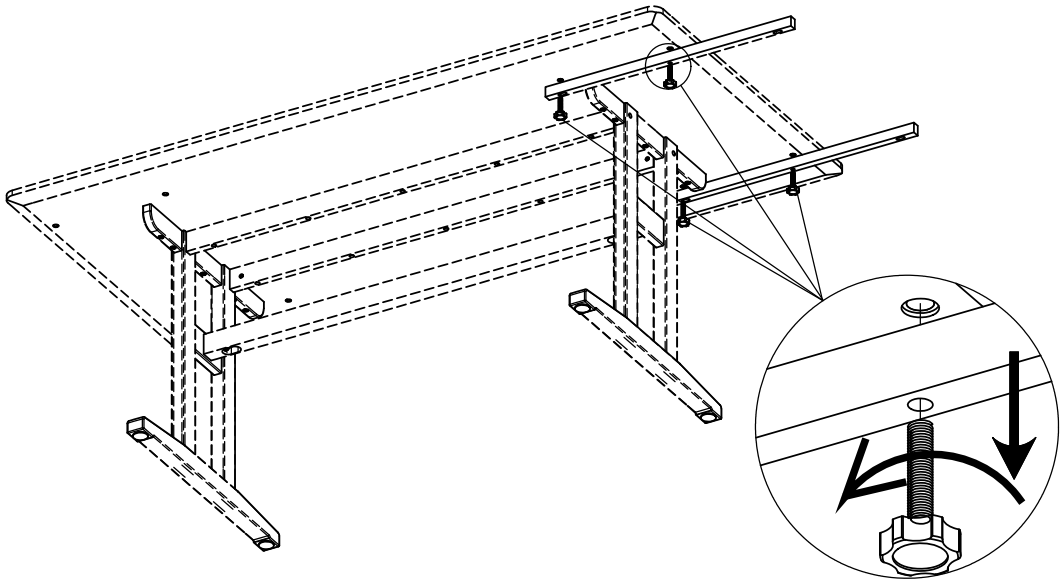

Step 5

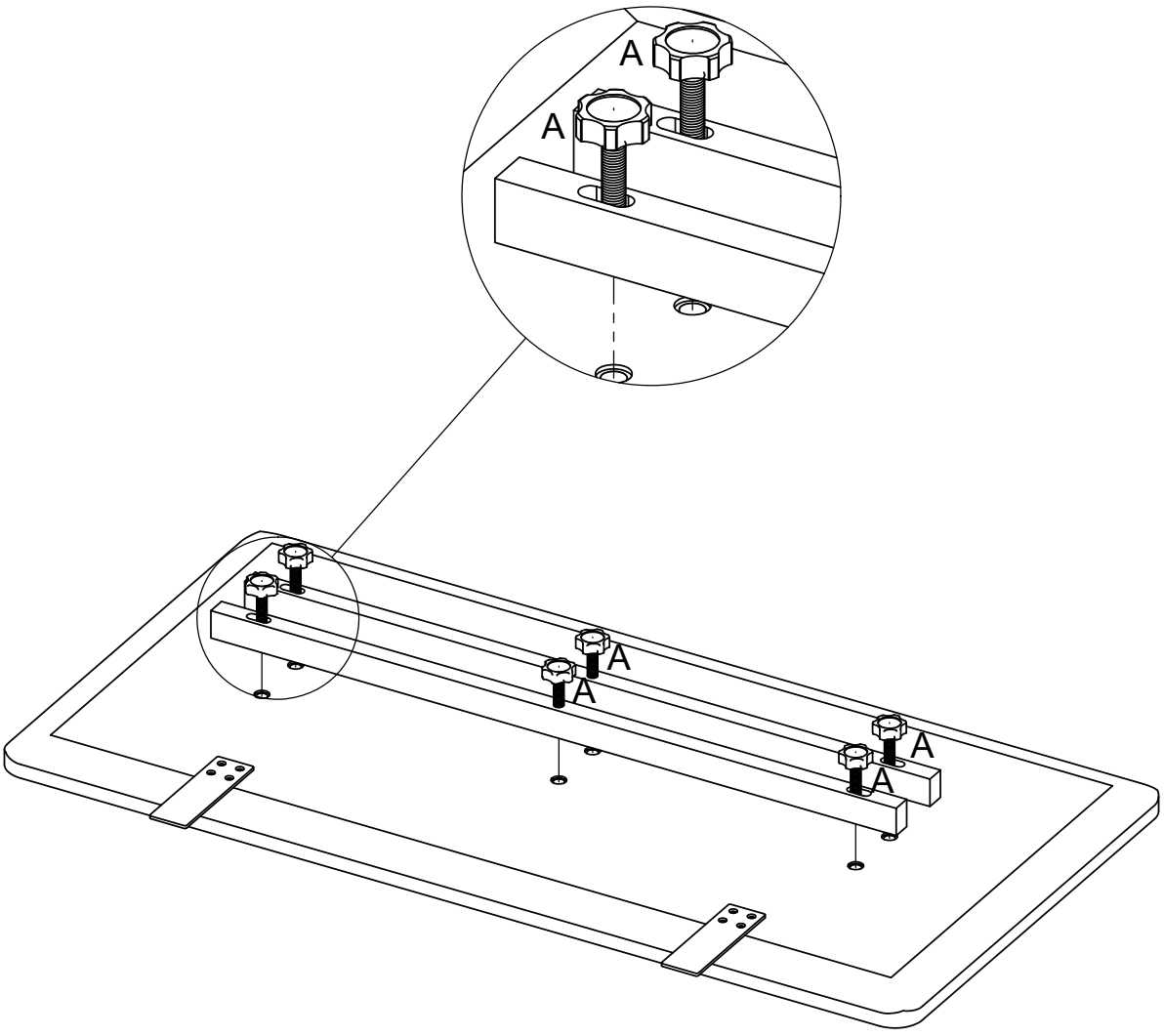

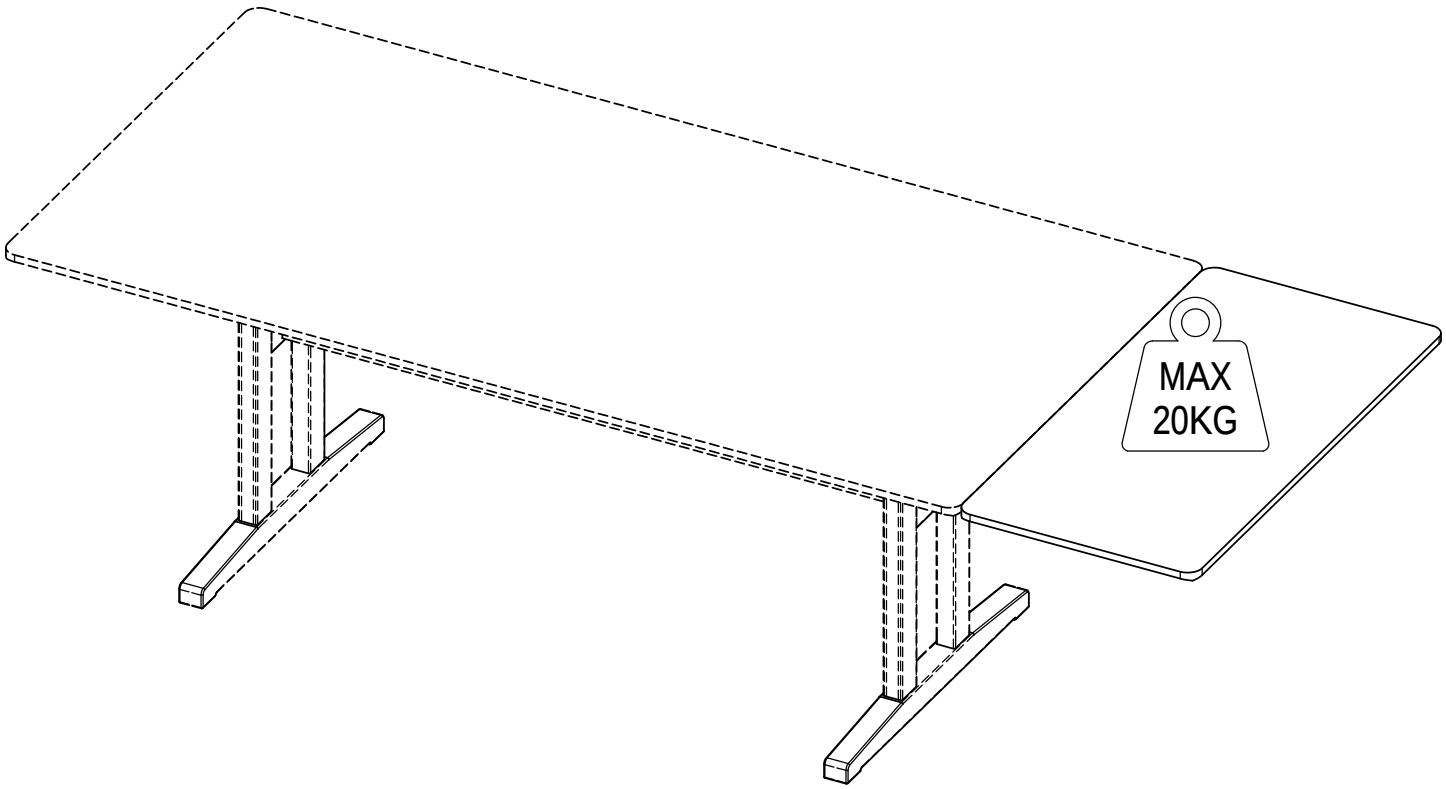
MAX
20KG