MEXICO

1088352

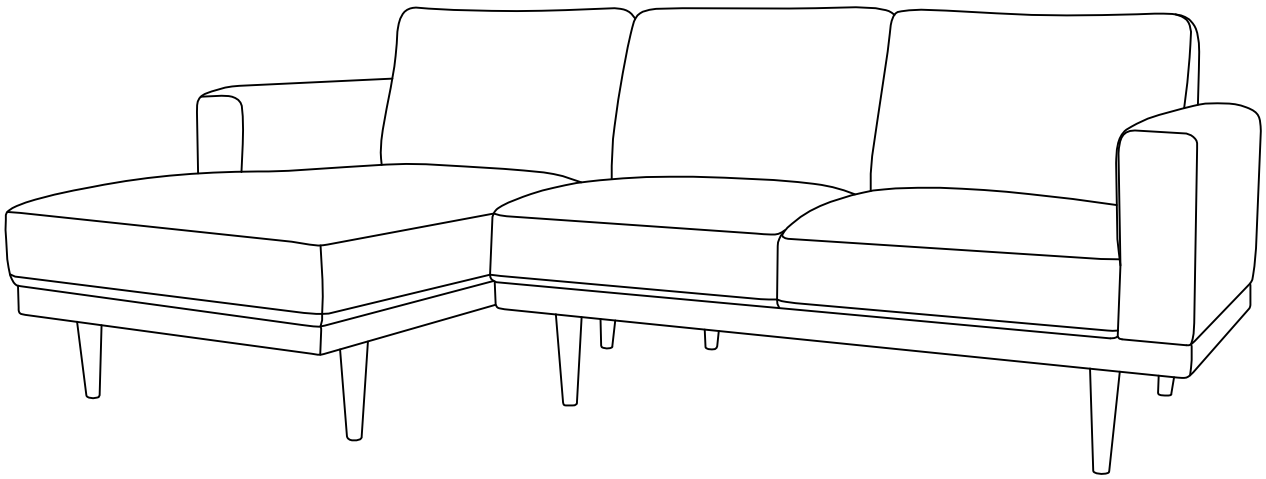

245 x 90 x 150 cm

Date:20/06/2025

DK

Tillykke med dit nye køb.

Følg vejledningen grundigt, og få det bedste resultat når du samler produktet.
Vi anbefaler altid at alle produkter samles på et blødt underlag som et tæppe eller lignende, dette for at undgå at skade produktet under samlingen.
Produktet skal efterspændes efter en måned, og efterfølgende ved behov.
Har du spørgsmål til pleje og vedligeholdelse af produktet se da vores plejeguide på vores hjemmeside eller kontakt vores kundeservice.
Venlig hilsen, ILVA

SE

Grattis till ditt nya köp.

Följ instruktionerna noggrant och skapa det bästa resultat när du monterar din produkt.
Vi rekommenderar alltid att alla produkter monteras på ett mjukt underlag som t.ex. en matta eller liknande, för at undvika att produkten tar skada under montering.
Därvid ska produkten efterspännas efter en månad, och efterföljande vid behov.
Om du har frågor gällande skötsel och underhåll av produkten, se vår skötselguide på vår hemsida eller kontakta vår kundservice.
Med vänlig hälsning, ILVA

GB

Congratulations on your new purchase.

Follow the instructions carefully and get the best result when assembling the product.
We always recommend that all products are assembled on a soft surface such as a carpet or similar, to avoid damaging the product during assembly.
The product must be tightened again after one month, and subsequently as needed.
If you have any questions about care and maintenance of the product, please see our care and maintenance guide on our website or contact our customer service.
Kind regards, ILVA

Anbefalet / Rekommenderad / Recommended: 

Værktøj / Verktyg / Tools

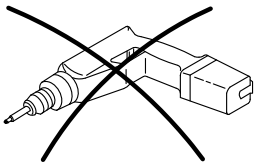

Materialeliste hardware / Materiallista hårdvara / Material list hardware

A x 16	B x 8	C x 2	D x 16	E x 16
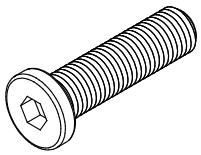	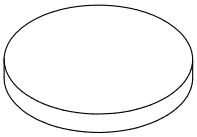	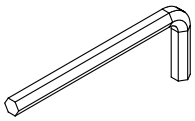	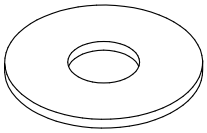	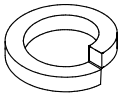
M8x30 mm	Ø25x3 mm	5 mm	Ø8/Ø22 mm	Ø9/Ø13 mm

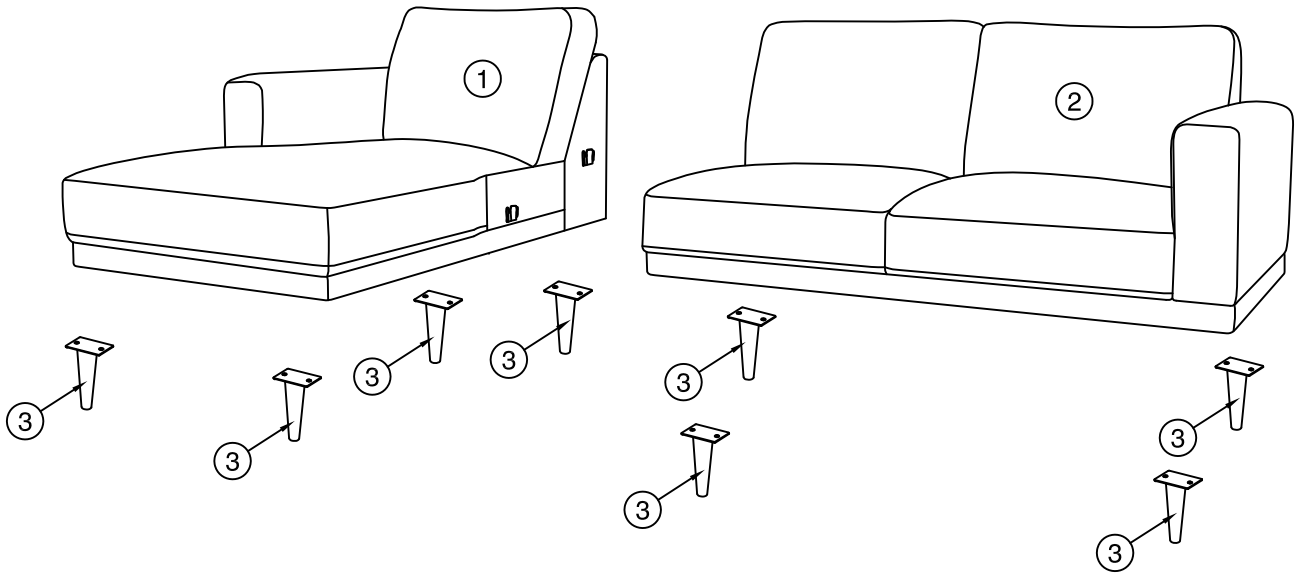
1
2
3
3
3
3
3
3
3
3

Step 1

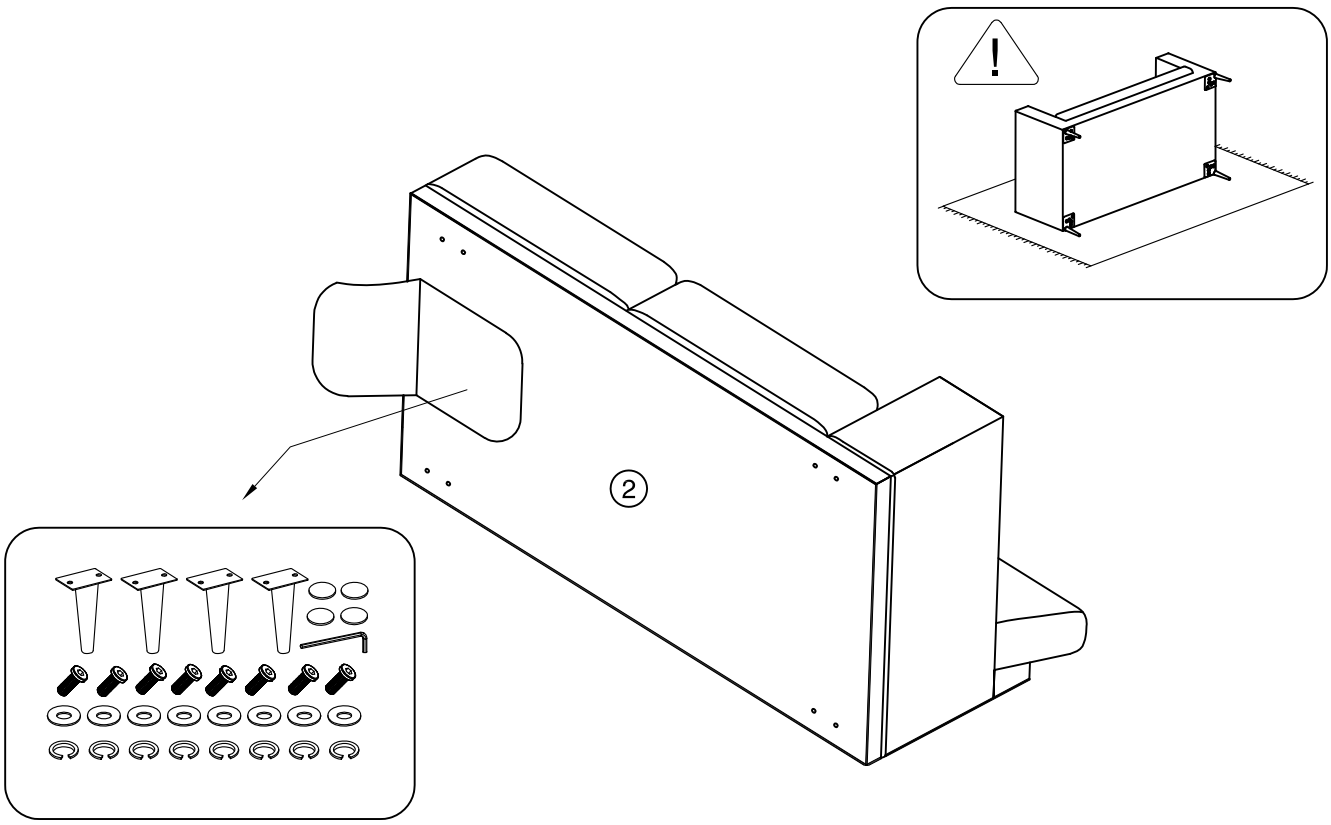

Step 2

A x 8	C x 1	D x 8	E x 8
M8x30 mm	5 mm	Ø8/Ø22 mm	Ø9/Ø13 mm

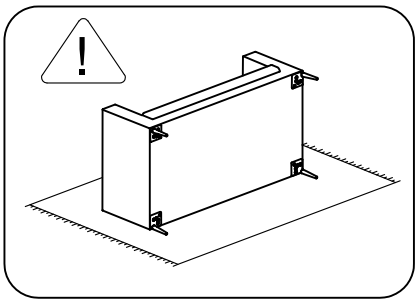

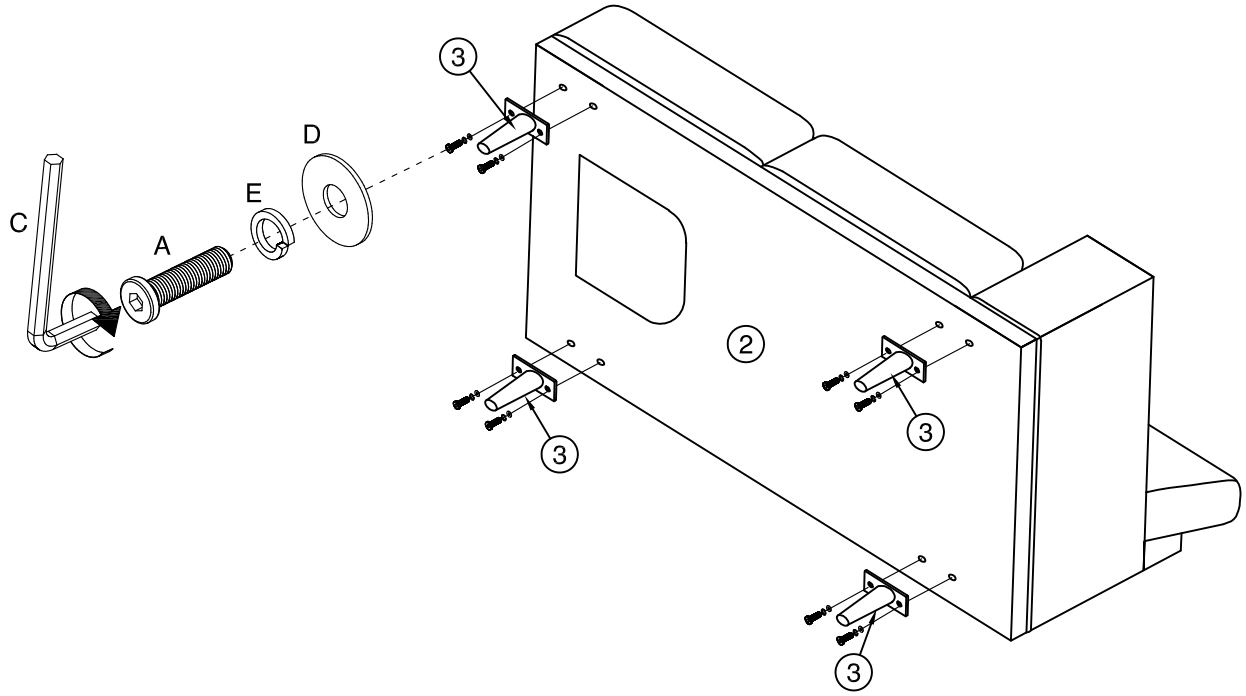

Step 3

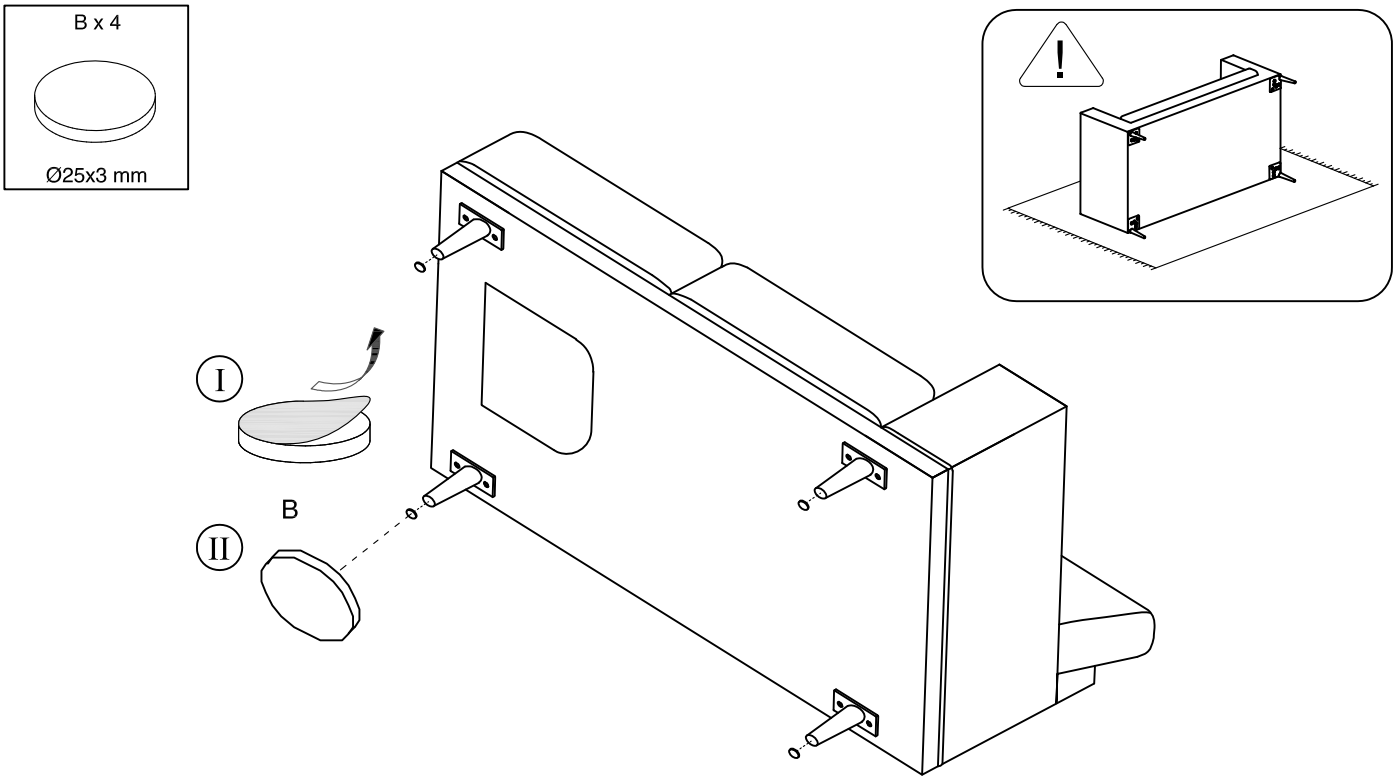

Step 4

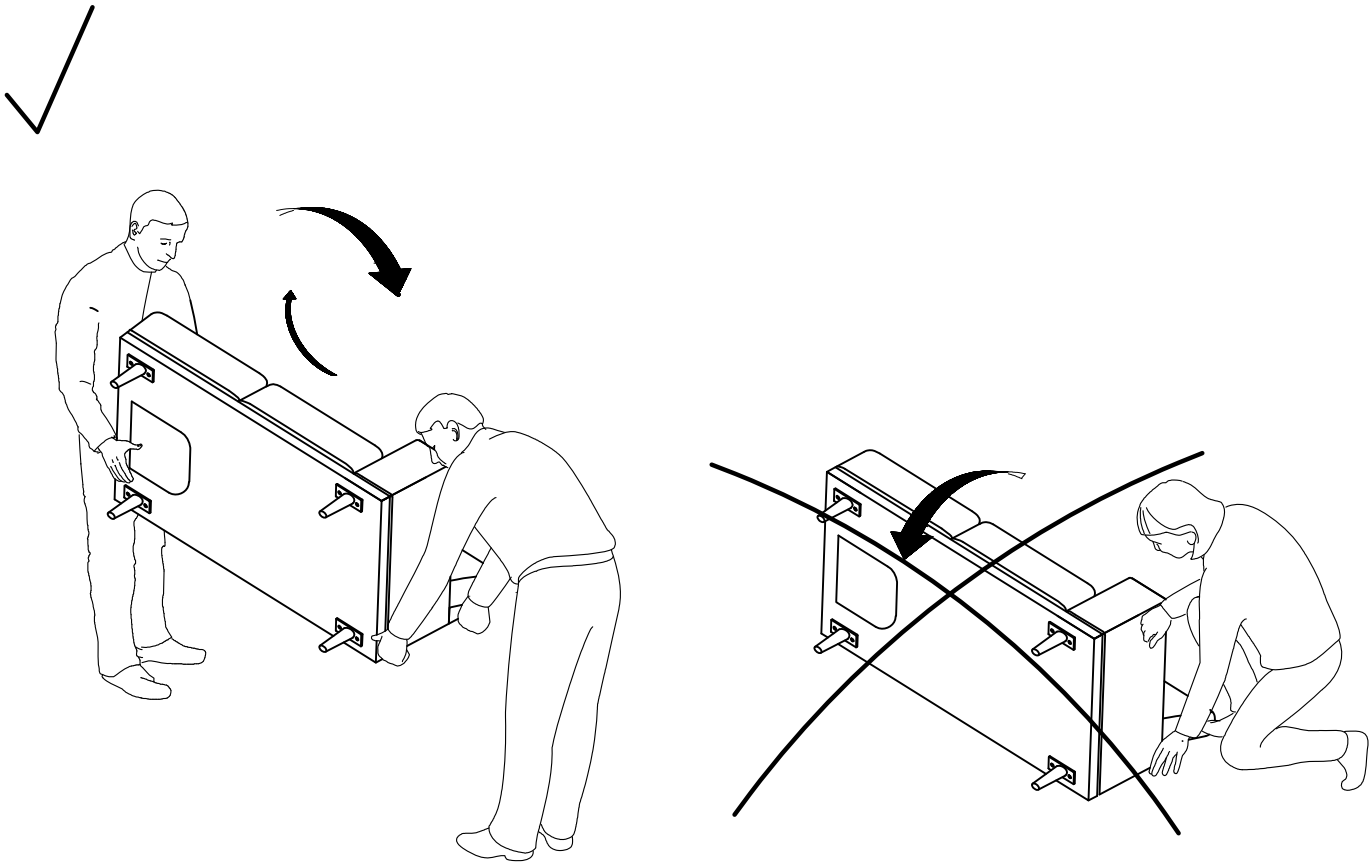

Step 5

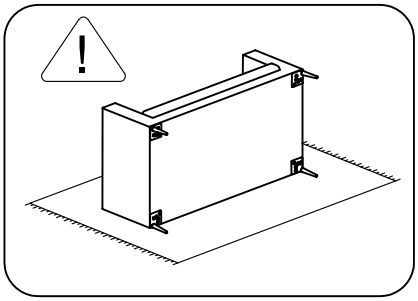

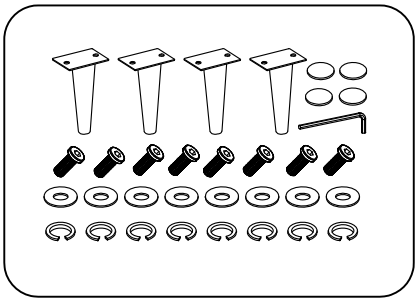

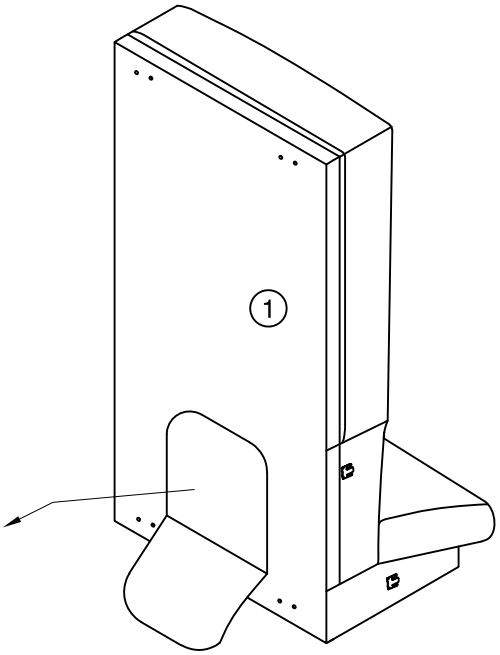

Step 6

A x 8	C x 1	D x 8	E x 8
M8x30 mm	5 mm	Ø8/Ø22 mm	Ø9/Ø13 mm

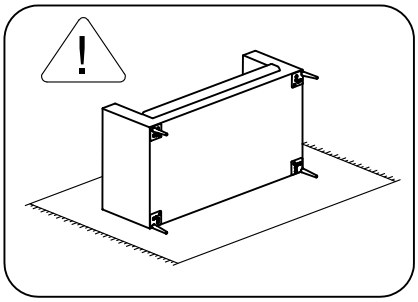

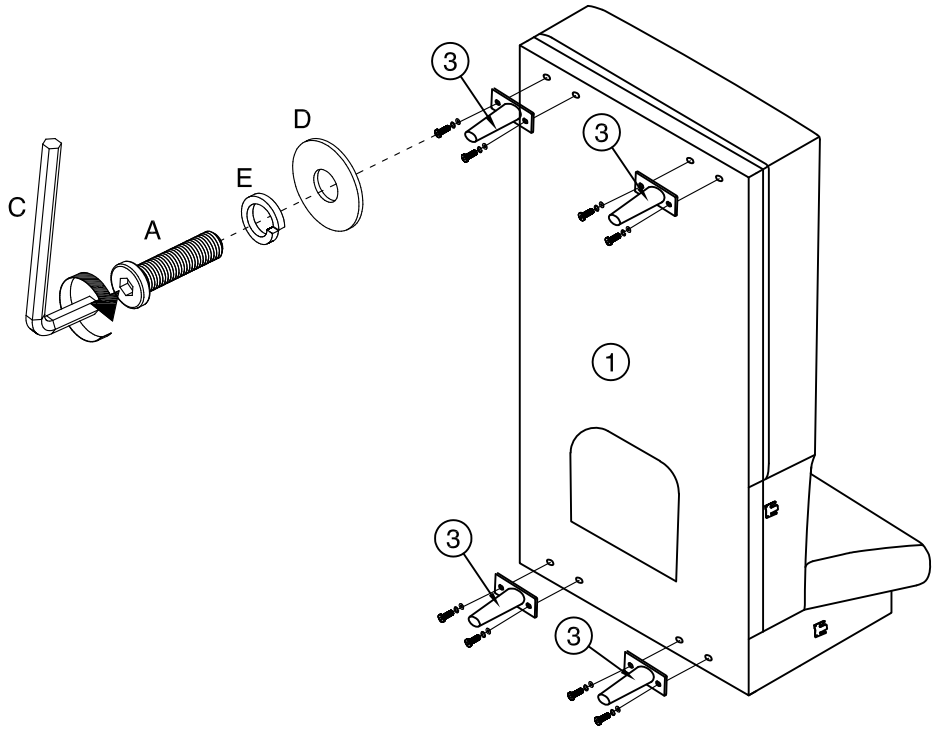

Step 7

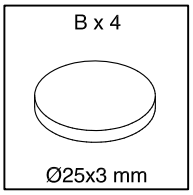

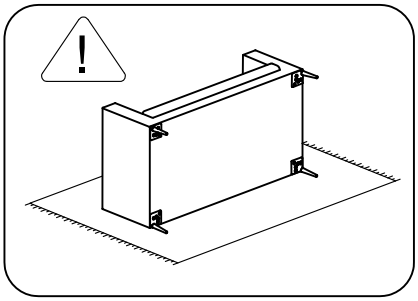

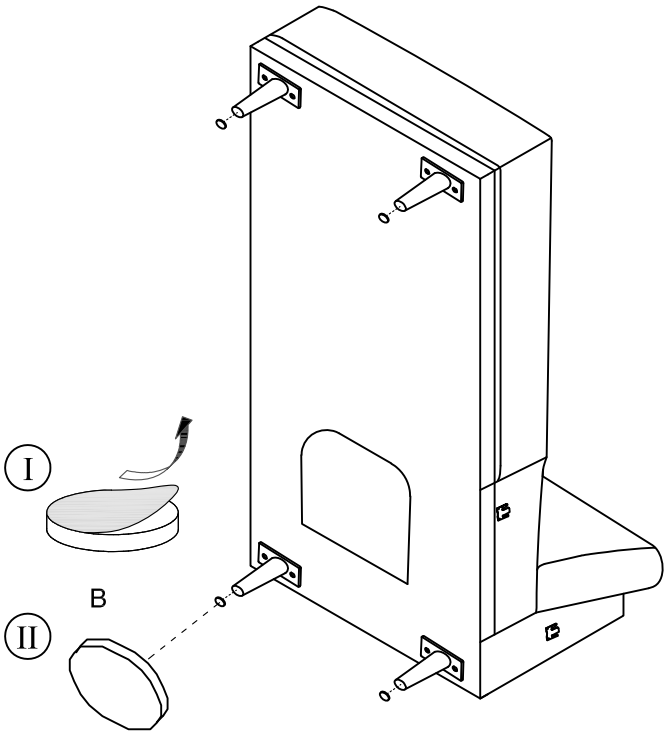

Step 8

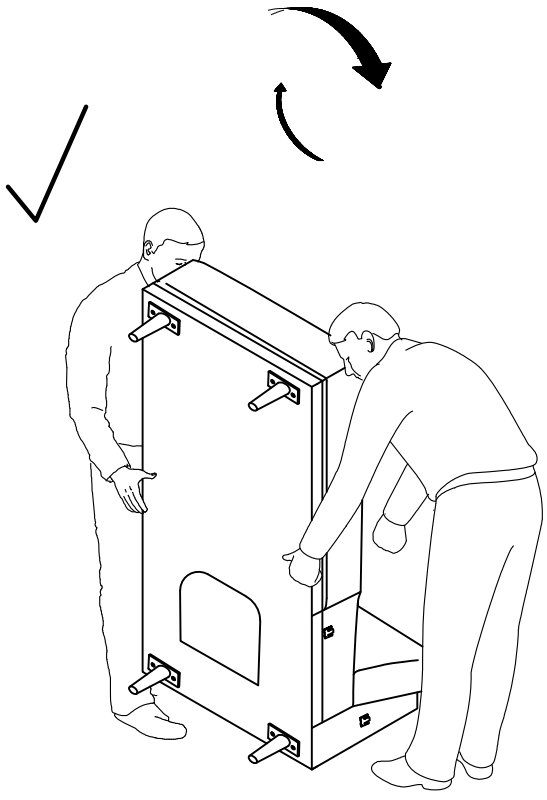

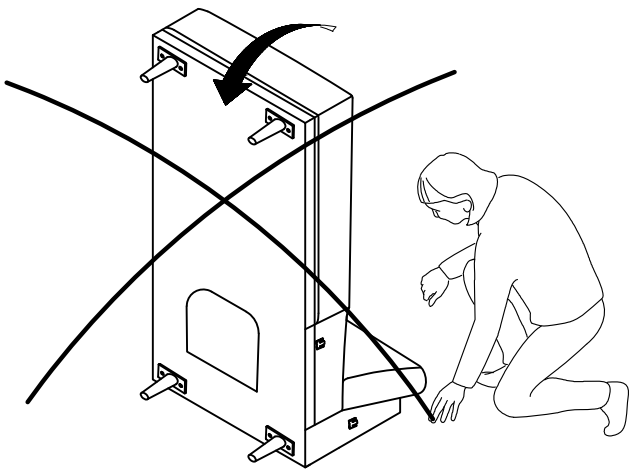

Step 7

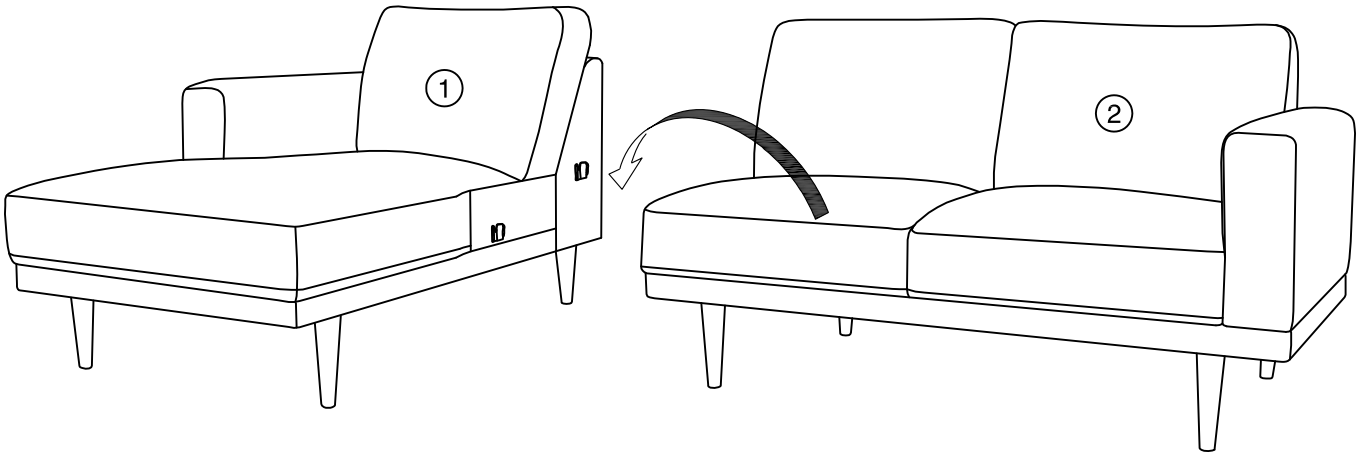

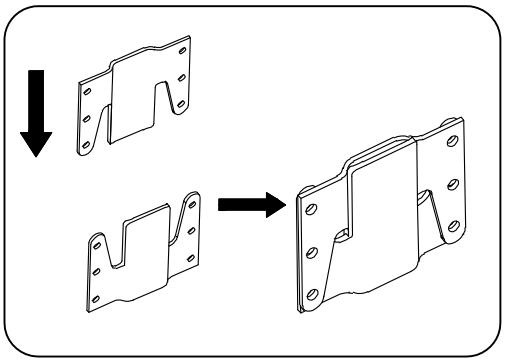

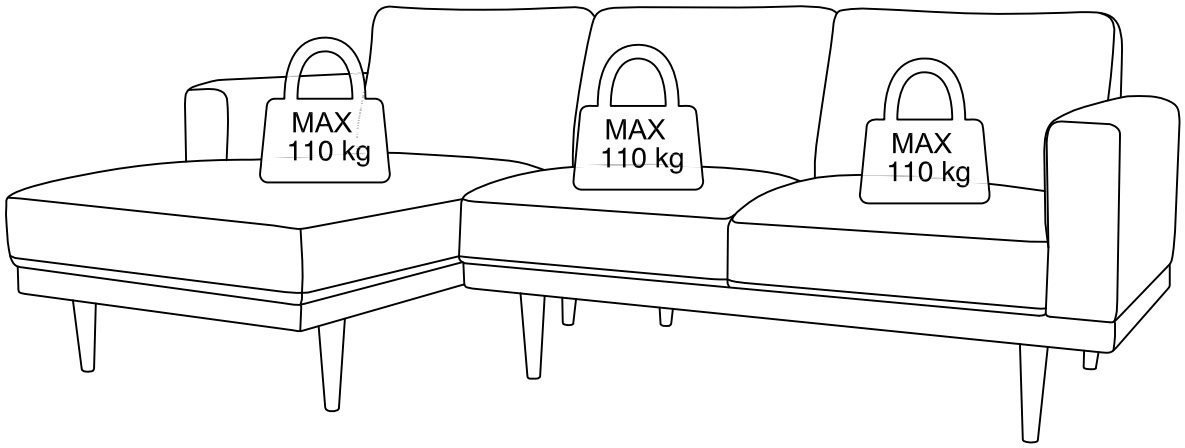
MAX
110 kg
MAX
110 kg
MAX
110 kg

Advarsel

Det er vigtigt, at alle produkter, der samles med alle former for skruer og ben, efterspændes **en måned** efter samling samt hver **tredje måned** for at sikre, at produktet er stabilt i hele dets levetid.

Varning

Det är viktigt att alla produkter som monteras med någon typ av skruvar och ben efterspänns **en månad** efter montering samt var **tredje månad** för att säkerställa att produkten förblir stabil under hela dess livslängd.

Warning

It is important that any product which is assembled using any kind of screw and leg is re-tightened **one month** after assembly, and once every **3 months -** in order to assure stability through-out the lifespan of the product.

